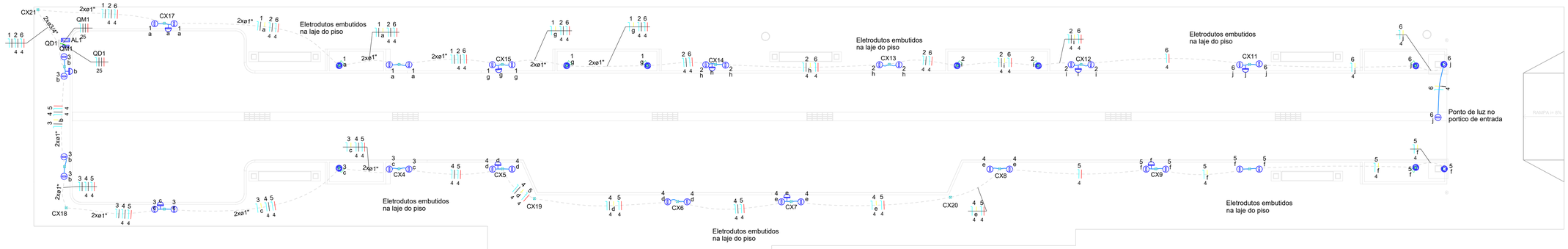

Lista de materiais - Rua	
Elétrica	
Acessórios p/ eletrodutos	
Arruela zamak	
1"	3 pç
1.1/4"	3 pç
Bucha zamak	
1"	5 pç
1.1/4"	3 pç
Bujão de aço galvanizado	
3"	1 pç
Cabeçote p/ Entrada de Energia	
1"	1 pç
Caixa PVC	
4x2"	10 pç
Caixa PVC octogonal	
3x3"	35 pç
Curva 180° PVC rosca	
1.1/4"	1 pç
Curva 90° PVC longa rosca	
1.1/4"	2 pç
Curva 90° aço galvanizado	
1"	1 pç
Fitas	
Aço Inox	4 pç
Luva PVC rosca	
1.1/4"	5 pç
Luva aço galvan. leve	
1"	3 pç
Luva aço galvan. pesado	
3"	1 pç
Luva aço zincado pesado	
4"	1 pç
Placa de identificação da unidade consumidora	
ENERGISA	1 pç
Acessórios uso geral	
Arruela de pressão galvan.	
1/4"	4 pç
Bucha de nylon	
S6	4 pç
Parafuso fenda galvan. cab. panela	
4,8x45mm autoatarrachante	4 pç
Cabo Unipolar (cobre)	
Isol.PVC - 450/750V	
1.5 mm² - Amarelo	72.8 m
1.5 mm² - Azul claro	95.38 m
1.5 mm² - Branco	30.29 m
1.5 mm² - Preto	18.39 m
4 mm² - Amarelo	115.3 m
4 mm² - Azul claro	310.56 m
4 mm² - Branco	48.89 m
4 mm² - Preto	57.29 m
4 mm² - Vermelho	126.58 m
Isol.PVC - 450/750V (ref. Pirastic Ecoplus BWF Flexível)	
25 mm² - Azul claro	2.51 m
25 mm² - Branco	2.51 m
25 mm² - Preto	2.51 m
25 mm² - Vermelho	2.51 m
Caixa de passagem - embutir	
Aço pintada (ref Lukbox)	
100x100x80 mm	21 pç
Dispositivo Elétrico - embutido	
Placa 2x4"	
Placa c/ furo	10 pç
Dispositivo de Comando	
Relé fotoelétrico	
127V - 1000W c/ fotocélula	10 pç
Dispositivo de Proteção	
Disjuntor Tripolar Termomagnético - norma DIN (Curva C)	
80 A - 10 kA	1 pç
Disjuntor Unipolar Termomagnético - norma DIN (Curva C)	
10 A - 3 kA	2 pç
16 A - 3 kA	4 pç
Disjuntor tripolar termomagnético (220 V/127 V) - DIN (Curva C)	
80 A - 5 kA	1 pç
Dispositivo de proteção contra surto	
175 V - 8 KA	4 pç
Eletroduto PVC flexível	
Eletroduto leve	
3/4"	81.1 m
1"	220.87 m
Eletroduto PVC rosca	
Eletroduto, vara 3,0m	
1.1/4"	1 m
3"	1 m
3/4"	1 m
Luminária e acessórios	
Plafonier	
4"	35 pç
Projetor p/ halógena	
200 W	35 pç
Soquete	
base R7S	35 pç
Lâmpada halógena	
Halógena palito	
200 W	34 pç
300 W	1 pç
Lâmpadas Led	
Refletores	
10W	2 pç
30W + Controle remoto	1 pç
30W com sensor	7 pç
Material p/ entrada serviço	
Caixa de passagem concreto/alvenaria	
CP01	2 pç
Cinta de alumínio para poste	
L=18mm, C=1,0m	2 pç
Haste de aterramento aço/cobre	
D=15mm, comprimento 2,4m	1 pç
Isolador roldana	
76x79mm	2 pç
Olhal para parafuso	
M16	1 pç
Parafuso aço galvanizado cabeça quadr.	
Rosca M16x2, comprim. 180mm	1 pç
Poste concreto armado	
Comprimento 7,5m	1 pç
Poste de tubo galvanizado	
D=76mm, L= 6,0m	1 pç
Sapatilha	
Leve	1 pç
Tubo aço galv. vara 6,0m	
1"	2 pç
Quadro de medição - ESCELSA/ENERSUL	
Unidade consumidora individual - embutir	
Caixa "C" p/ medidor polifásico c/ leitura pela via pública	1 pç
Quadro distrib. chapa pintada - sobrepor	
Barr. trif., disj. geral, compacto - DIN	
Cap. 18 disj. unip. - In barr. 100 A	1 pç

Quadro de Cargas (QD1) - Rua

Circuito	Descrição	Esquema	Método de inst.	Tensão (V)	Iluminação (W) 10	30	200	300	Pot. total. (VA)	Pot. total. (W)	Fases	Pot. - R (W)	Pot. - S (W)	Pot. - T (W)	FCT	FCA	In' (A)	Ip (A)	Seção (mm²)	Ic (A)	Icc (kA)	Disj (A)	dV parc (%)	dV total (%)	Status
1	Iluminaçao Direita Fundos	F+N	B1	127 V		3	6		1380	1290	R	1290			1.00	1.00	10.9	10.9	1.5	17.5	3	16	3.47	3.53	OK
2	Iluminaçao direta meio	F+N	B1	127 V		2	6		1320	1260	S		1260		1.00	1.00	10.4	10.4	4	32.0	3	16	3.21	3.27	OK
3	Iluminaçao esquerda fundos	F+N	B1	127 V		1	8		1660	1630	S		1630		1.00	1.00	13.1	13.1	1.5	17.5	3	16	3.33	3.39	OK
4	Iluminaçao esquerda meio	F+N	B1	127 V			8		1600	1600	R	1600			1.00	1.00	12.6	12.6	4	32.0	3	16	3.69	3.75	OK
5	Iluminaçao esquerda frente	F+N	B1	127 V	1	1	4		880	840	T			840	1.00	1.00	6.9	6.9	4	32.0	3	10	3.34	3.40	OK
6	Iluminaçao direta frente	F+N	B1	127 V	1	1	2	1	780	740	T			740	1.00	1.00	6.1	6.1	4	32.0	3	10	3.05	3.11	OK
TOTAL					2	8	34	1	7620	7360	R+S+T	2890	2890	1580											

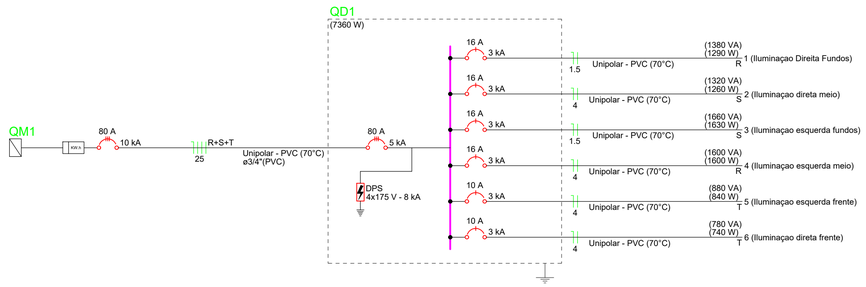

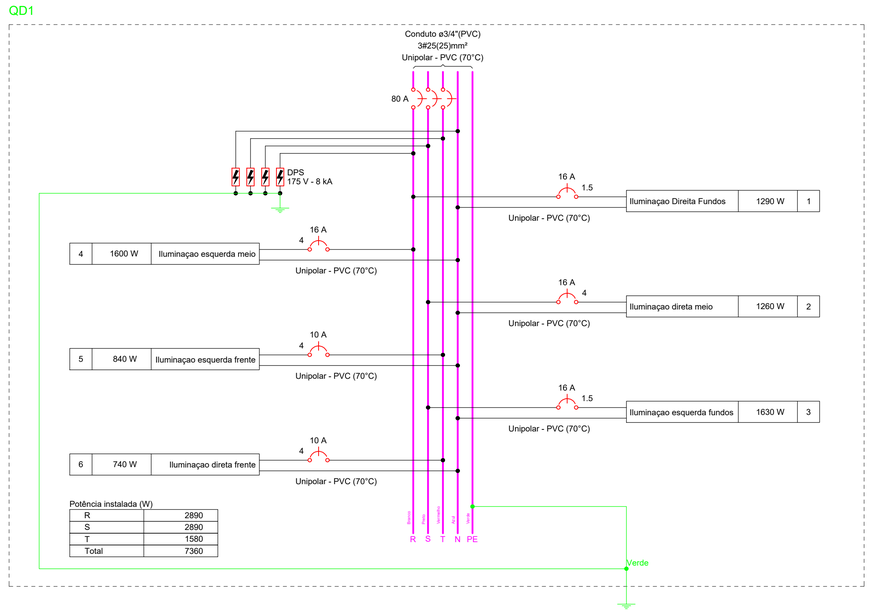

Potência instalada (W)

R	2890
S	2890
T	1580
Total	7360

Legenda - Rua
Caixa de passagem 100x100x80 no piso
Entrada de serviço
Luminária p/ lâmpada halógena palito - sobrepor
Quadro de distribuição
Quadro de medição
Refletor de led
Relé Fotoelétrico

Legenda de condutos - Rua
Elétrica
Alta
Média
Piso

N°	DISCRIMINAÇÃO DAS REVISÕES	DATA	APROVAÇÃO
00	Emissão inicial	<>	<>

PROJETO ELÉTRICO

OBRA: Praça Publica Municipal

CLIENTE: Prefeitura Minucipal de Venda Nova do Imigrante

ENDEREÇO: Rua das Palmeiras
Venda Nova do Imigrante / ES

RESPONSAVEL TÉCNICO: Giulian H. Zandonadi Betini

Documento assinado digitalmente
GIULIAN HENRIQUE ZANDONADI BETINI
Data: 17/12/2025 17:14:28-0300
Verifique em https://validar.iti.gov.br

CREA:ES-060116-D

CONTEÚDO: Pavimento terreo

ESCALA:	DATA:	PRANCHA:
Indicada	05/12/2025	1/1
UNIDADE: m	ARQUIVO:	REVISÃO: 00

Protocolo: 16709/2026
Documento digital, verifique em: https://vendanova.essencialbpms.com.br/governo-digital.html#!/portal/
Identificador: a75d8c118c8f332bb8277e63410d9598f1